P4045SS

Z21 Verbindingsstuk enkel profiel 2D14

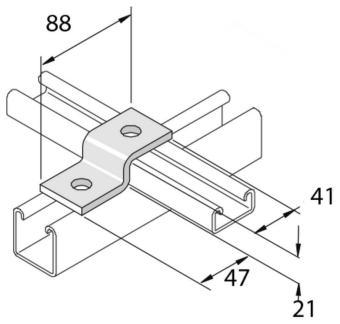

Artikel	↕ mm	↔ mm	→‖← mm	⇄ mm	kg/stk		Eenh.
P4045SS	21	40		88	0,164	20	STK