P3301T10SPP
Montageprofiel

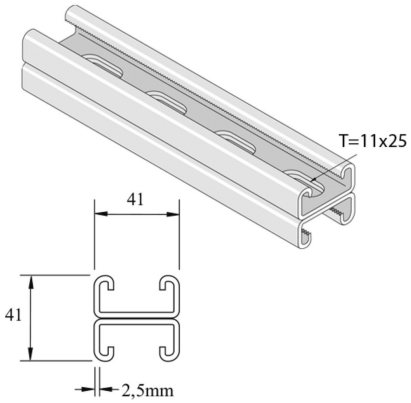

Artikel	↕ mm	↔ mm	→‖← mm	⇄ mm	kg/m	📦	Eenh.
P3301T10SPP	41	41	2,5	6000	3,436	150	M
P3301T10SPPX3	41	41	2,5	3000	3,530	3	M

Gebeitst en gepassiveerd. Inox 316.