P3301SPP
Montageprofiel

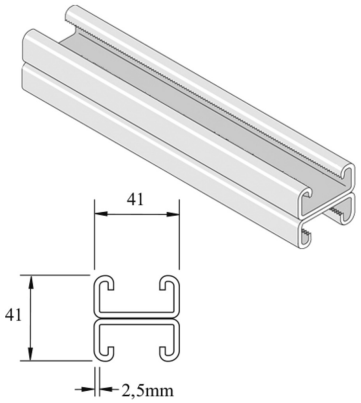

Artikel	↕ mm	↔ mm	→‖← mm	⇄ mm	kg/m	📦	Eenh.
P3301SPP	41	41	2,5	6000	3,916	6	M
P3301SPPX3000	41	41	2,5	3000	3,792	3	M

Gebeitst en gepassiveerd. Inox 316.