P3300SPP
Montageprofiel

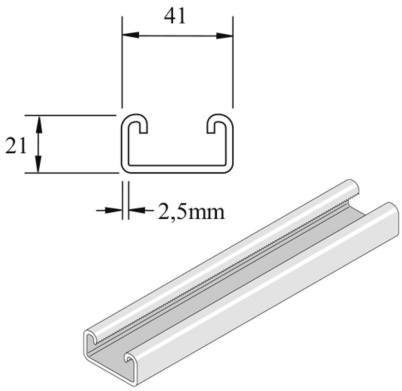

Artikel	↕ mm	↔ mm	→‖← mm	⇄ mm	kg/m	📦	Eenh.
P3300SPP	21	41	2,5	6000	1,859	300	M
P3300SPPX3000	21	41	2,5	3000	1,859	3	M

Gebeitst en gepassiveerd. Inox 316.