P2484SS

Verbindingsstuk hoek 90° TR 7D14

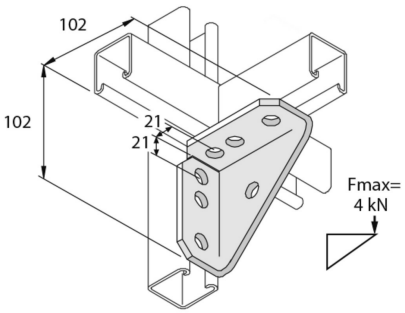

Artikel	↕ mm	↔ mm	→‖← mm	⇄ mm	kg/stk	⬡	Eenh.
P2484SS	102	47		102	0,466	10	STK