P2348S2SPP
Verbindingsstuk

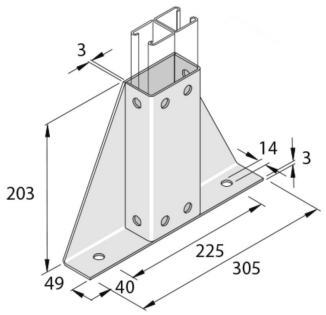

Artikel	↕ mm	↔ mm	→‖← mm	⇄ mm	kg/stk		Eenh.
P2348S2SPP	203	49		305	2,104	1	STK

Gebeitst en gepassiveerd.