P2108SS

Verbindingsstuk geplooid 120° 2D14

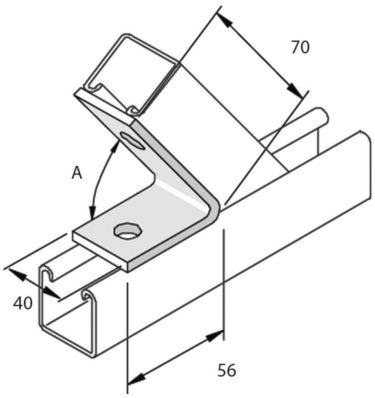

Artikel	↕ mm	↔ mm	→‖← mm	⇄ mm	kg/stk		Eenh.
P2108SS		40			0,194	20	STK