# P2106SS

## Verbindingsstuk geplooid 105° 2D14

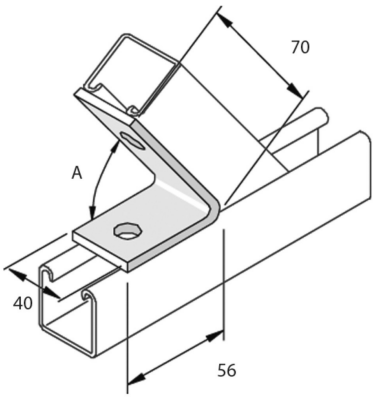


| Artikel | ↕ mm | ↔ mm | →‖← mm | ⇄ mm | kg/stk | | Eenh. |
|---|---|---|---|---|---|---|---|
| **P2106SS** | | 40 | | | 0,194 | 10 | STK |