P2097SS

Verbindingsstuk geplooid 60° 2D14

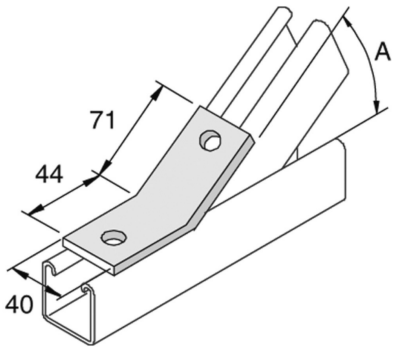

Artikel	↕ mm	↔ mm	→‖← mm	⇄ mm	kg/stk		Eenh.
P2097SS		40			0,194	10	STK