P2095SS

Verbindingsstuk geplooid 75° 2D14

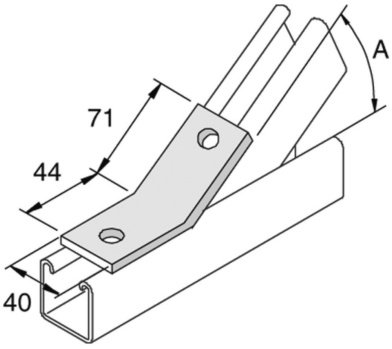

Artikel	↕ mm	↔ mm	→‖← mm	⇄ mm	kg/stk		Eenh.
P2095SS		40			0,194	10	STK