P2072ASPP

Vloersteun 152 enkel profiel 10D14

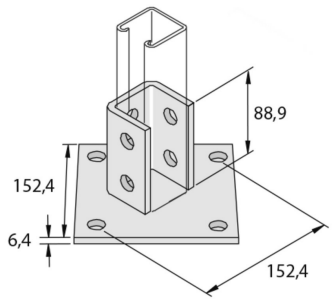

Artikel	↕ mm	↔ mm	→‖← mm	⇄ mm	kg/stk		Eenh.
P2072ASPP	95	152		152	1,701	10	STK

Gebeitst en gepassiveerd.