P1983SS
Z50 Klem

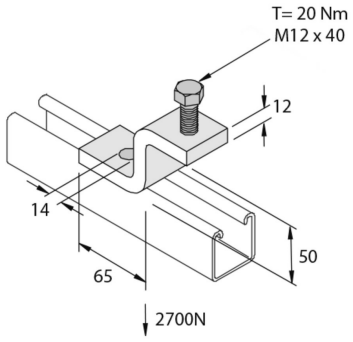

Artikel	↕ mm	↔ mm	→‖← mm	⇄ mm	kg/stk		Eenh.
P1983SS	50	40			0,389	10	STK