P1941SS

Verbindingsstuk vlak 5D14

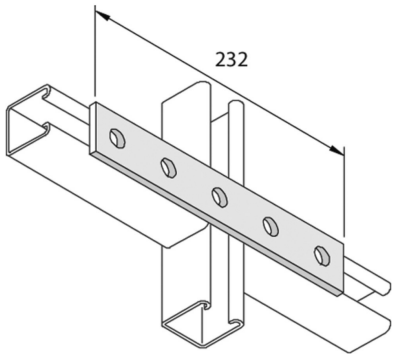

Artikel	↕ mm	↔ mm	→‖← mm	⇄ mm	kg/stk	⬡	Eenh.
P1941SS		40		232	0,375	20	STK