P1796-BSS
I-balk klem S83

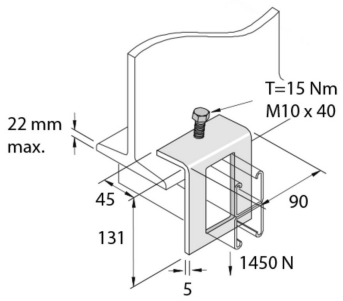

Artikel	↕ mm	↔ mm	→‖← mm	⇄ mm	kg/stk	⬡	Eenh.
P1796-BSS	132	45		90	0,609	10	STK