P1580SS

Verbindingsstuk vlak X 4D14

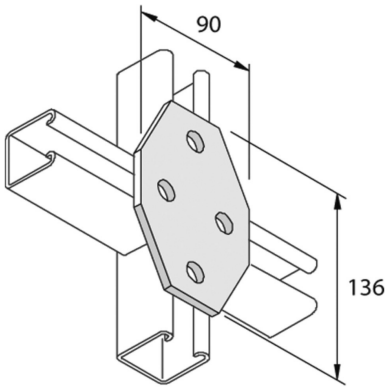

Artikel	↕ mm	↔ mm	→‖← mm	⇄ mm	kg/stk		Eenh.
P1580SS		90		136	0,494	10	STK