P1546SS

Verbindingsstuk geplooid 45° 2D14

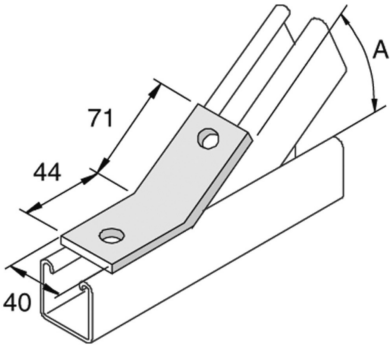

Artikel	↕ mm	↔ mm	→‖← mm	⇄ mm	kg/stk		Eenh.
P1546SS		40			0,194	10	STK