P1458SS

Verbindingsstuk hoek 90° L 3D14

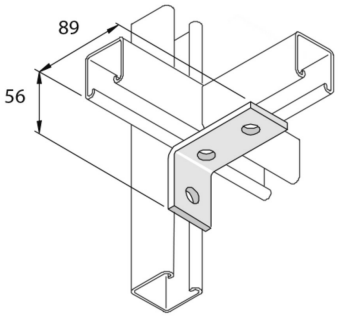

Artikel	↕ mm	↔ mm	→‖← mm	⇄ mm	kg/stk	⬡	Eenh.
P1458SS	56	40		89	0,219	10	STK