P1359SS

Verbindingsstuk hoek 90° LTR 4D14

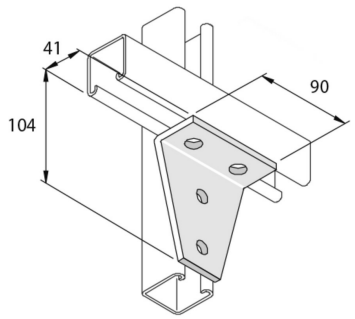

Artikel	↕ mm	↔ mm	→‖← mm	⇄ mm	kg/stk		Eenh.
P1359SS	104	41		90	0,494	10	STK