P1358SS

Verbindingsstuk vlak TR 4D14

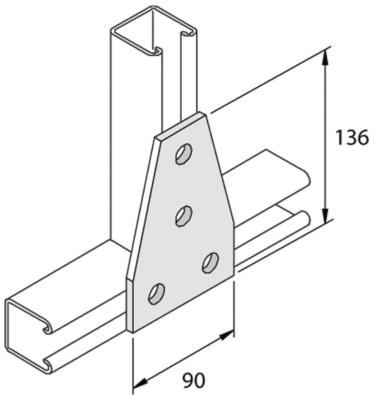

Artikel	↕ mm	↔ mm	→‖← mm	⇄ mm	kg/stk		Eenh.
P1358SS	136			90	0,494	10	STK