P1326SS

Verbindingsstuk hoek 90° L 2D14

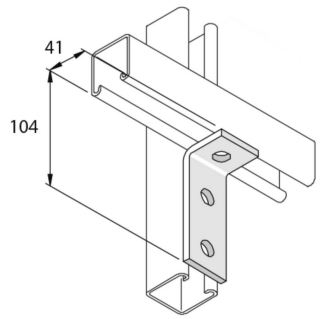

Artikel	↕ mm	↔ mm	→‖← mm	⇄ mm	kg/stk	⬡	Eenh.
P1326SS	41	40		104	0,219	20	STK