P1272SS
I-balk klem C25

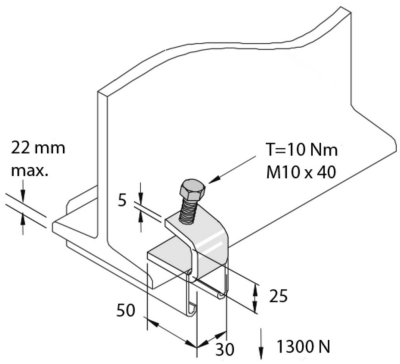

Artikel	↕ mm	↔ mm	→‖← mm	⇄ mm	kg/stk	⬡	Eenh.
P1272SS	25	30		50	0,123	20	STK