P1271SS
I-balk klem C63

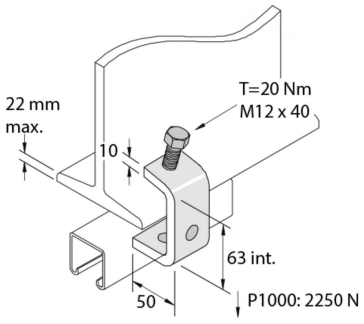

Artikel	↕ mm	↔ mm	→‖← mm	⇄ mm	kg/stk		Eenh.
P1271SS	63	40		50	0,431	10	STK