P1218SS

21x2.5-profiel Koppeling

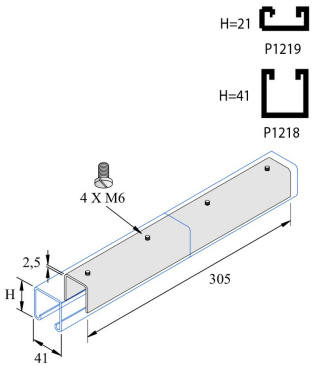

Artikel	↕ mm	↔ mm	→‖← mm	⇄ mm	kg/stk	⬡	Eenh.
P1218SS	41	41	2,5	305	0,566	10	STK

Afkorting:
- SS = inox