P1186SS

Verbindingsstuk geplooid 135° 2D14

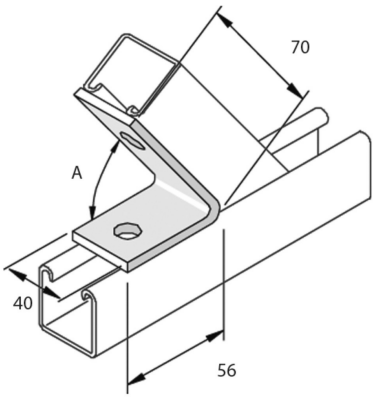

Artikel	↕ mm	↔ mm	→‖← mm	⇄ mm	kg/stk		Eenh.
P1186SS					0,194	20	STK

A = 135°