P1067SS

Verbindingsstuk vlak 4D14

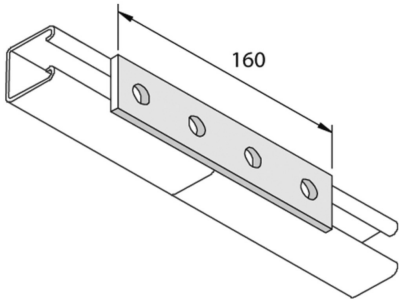

Artikel	↕ mm	↔ mm	→‖← mm	⇄ mm	kg/stk	⬡	Eenh.
P1067SS		40		160	0,258	20	STK