P1044SS

C96 Verbindingsstuk 4D14

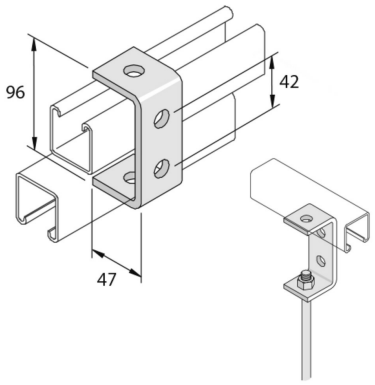

Artikel	↕ mm	↔ mm	→‖← mm	⇄ mm	kg/stk		Eenh.
P1044SS	96	40		47	0,287	10	STK