P1043SS

OM41 Verbindingsstuk dubbel profiel 6D14

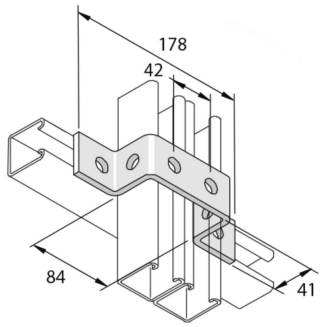

Artikel	↕ mm	↔ mm	→‖← mm	⇄ mm	kg/stk	⬡	Eenh.
P1043SS	41	40		178	0,401	10	STK