P1037SS

Verbindingsstuk hoek 90° Lb 3D14

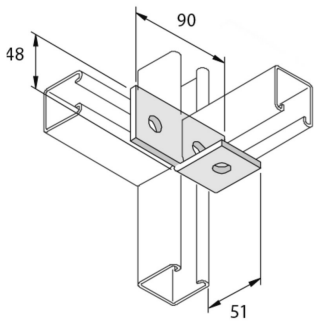

Artikel	↕ mm	↔ mm	→‖← mm	⇄ mm	kg/stk		Eenh.
P1037SS	51	48		90	0,327	10	STK