P1036SS

Verbindingsstuk vlak L 3D14

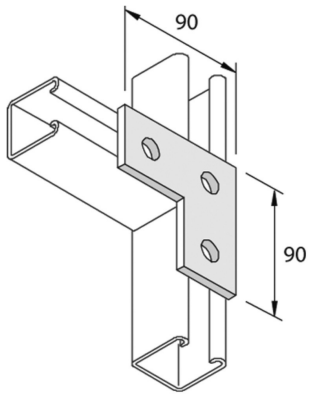

Artikel	↕ mm	↔ mm	→‖← mm	⇄ mm	kg/stk		Eenh.
P1036SS		90		90	0,240	20	STK