P1031SS

Verbindingsstuk vlak T 4D14

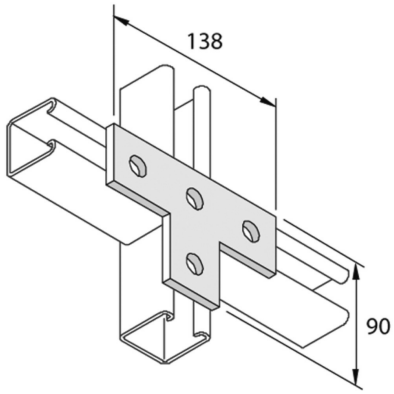

Artikel	↕ mm	↔ mm	→‖← mm	⇄ mm	kg/stk		Eenh.
P1031SS	90			138	0,385	10	STK