P1001TSPP
Montageprofiel

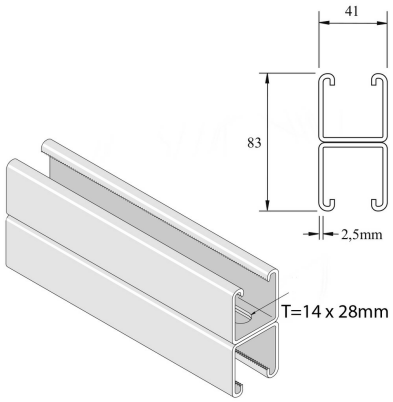

Artikel	↕ mm	↔ mm	→‖← mm	⇄ mm	kg/m	⬡	Eenh.
P1001TSPP	83	41	2,5	6000	5,357	150	M
P1001TSPPX3	82	41	2,5	3000	5,324	3	M

Gebeitst en gepassiveerd. Inox 316.