P1001SPP
Montageprofiel

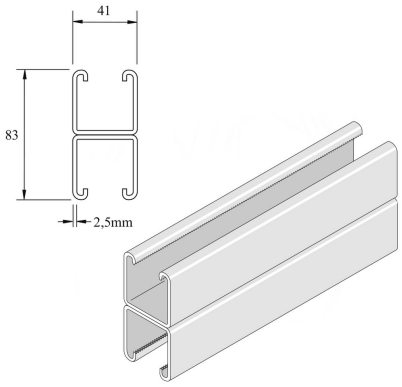

Artikel	↕ mm	↔ mm	→‖← mm	⇄ mm	kg/m	⬡	Eenh.
P1001SPP	82	41	2,5	6000	5,616	6	M
P1001SPPX3000	82	41	2,5	3000	5,616	3	M

Gebeitst en gepassiveerd. Inox 316.