P1000TSPP304

Montageprofiel

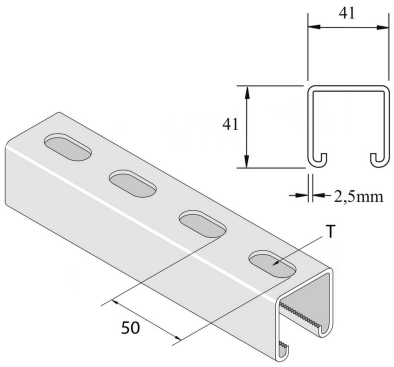

Artikel	↕ mm	↔ mm	→‖← mm	⇄ mm	kg/m	⬡	Eenh.
P1000TSPP304	41	41	2,5	6000	2,482	300	M
P1000TSPP304X3	41	41	2,5	3000	2,482	150	M

Gebeitst en gepassiveerd. Inox 304.