P1000SPP
Montageprofiel

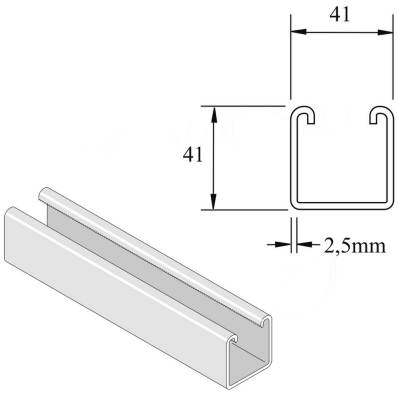

Artikel	↕ mm	↔ mm	→‖← mm	⇄ mm	kg/m	📦	Eenh.
P1000SPP	41	41	2,5	6000	2,803	300	M
P1000SPPX3000	41	41	2,5	3000	2,803	150	M

Gebeitst en gepassiveerd. Inox 316.