M1108SS-M1155SS

Buisklem

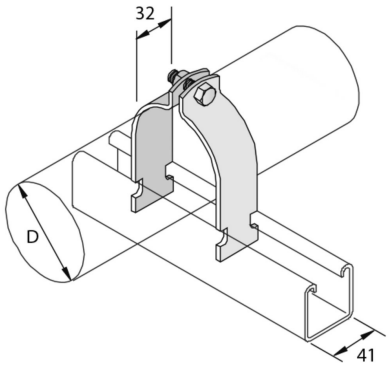

Artikel	↕ mm	↔ mm	→‖← mm	⇄ mm	kg/stk		Eenh.
M1108SS		8,7 - 10,3			0,030	20	STK
M1109SS		10,3 - 12,7			0,030	20	STK
M1110SS		11,9 - 13,5			0,033	20	STK
M1111SS		13,5 - 14,3			0,034	20	STK
M1112SS		14,3 - 16,7			0,035	20	STK
M1113SS		15,9 - 18,3			0,037	20	STK
M1114SS		18,3 - 20,6			0,039	20	STK
M1115SS		19,0 - 21,4			0,040	20	STK
M1116SS		21,4 - 25,4			0,042	20	STK
M1117SS		25,4 - 27,8			0,045	20	STK
M1118SS		27,0 - 30,2			0,047	20	STK
M1119SS		30,2 - 33,8			0,051	20	STK
M1120SS		31,8 - 35,9			0,052	20	STK
M1121SS		34,9 - 39,7			0,057	20	STK
M1122SS		39,7 - 42,9			0,060	20	STK
M1123SS		42,9 - 46,8			0,064	20	STK
M1124SS		46,8 - 50,8			0,115	20	STK
M1125SS		48,4 - 52,4			0,118	20	STK
M1126SS		52,4 - 58,7			0,124	10	STK
M1127SS		58,7 - 63,5			0,137	20	STK
M1128SS		63,5 - 68,3			0,144	10	STK
M1129SS		68,3 - 73,0			0,152	10	STK
M1130SS		73,0 - 79,4			0,160	10	STK
M1131SS		76,2 - 82,6			0,168	10	STK
M1132SS		82,6 - 88,1			0,174	10	STK
M1133SS		88,1 - 95,2			0,183	10	STK
M1134SS		95,2 - 100,0			0,197	20	STK
M1135SS		100,0 - 106,4			0,205	20	STK
M1136SS		106,4 - 111,1			0,217	20	STK
M1137SS		111,1 - 120,7			0,226	10	STK
M1138SS		120,7 - 129,4			0,243	20	STK
M1139SS		129,4 - 138,1			0,256	10	STK
M1140SS		138,1 - 149,2			0,269	10	STK
M1141SS		149,2 - 161,9			0,293	10	STK
M1142SS		161,9 - 174,6			0,315	20	STK
M1143SS		174,6 - 182,6			0,328	20	STK
M1144SS		182,6 - 190,5			0,341	20	STK
M1145SS		190,5 - 203,2			0,357	20	STK
M1146SS		203,2 - 212,7			0,375	20	STK
M1147SS		212,7 - 225,4			0,395	20	STK
M1148SS		225,4 - 238,1			0,420	20	STK
M1149SS		238,1 - 250,8			0,436	20	STK
M1150SS		250,8 - 263,5			0,458	20	STK
M1151SS		263,5 - 276,2			0,479	20	STK
M1152SS		275,2 - 288,9			0,499	20	STK

Artikel	↕ mm	↔ mm	→‖← mm	⇄ mm	kg/stk	⬡	Eenh.
M1153SS		288,9 - 301,6			0,524	20	STK
M1154SS		301,6 - 314,3			0,540	10	STK
M1155SS		314,3 - 327,0			0,559	10	STK