I6COMEGA290

Open ophangbeugel

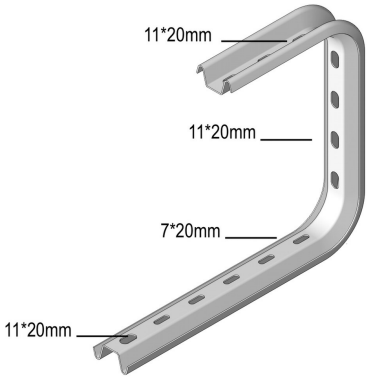

Geschikt voor montage aan het plafond of met draadstang I6TIM8 of I6TIM10.

	Max. Belasting (in daN)
100	70
150	60
200	60
300	50
400	50

Artikel	↕ mm	↔ mm	→‖← mm	⇄ mm	kg/stk		Eenh.
I6COMEGA290.100	290	145			0,520	12	STK
I6COMEGA290.150	290	195			0,560	12	STK
I6COMEGA290.200	290	245			0,620	12	STK
I6COMEGA290.300	290	345			0,820	6	STK
I6COMEGA290.400	290	445			0,930	6	STK

Bevestiging van kabelbaan dmv I6VM6.20. Bij montage gebruik maken van de I6VOMEGA om het samendrukken van het profiel te verhinderen.

Gebeitst en gepassiveerd.