P5500
Montageprofiel

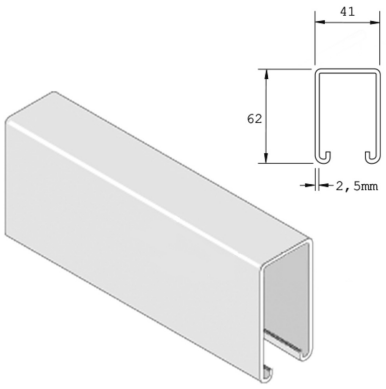

Artikel	Afwerking	↕ mm	↔ mm	→‖← mm	⇄ mm	kg/m	⬡	Eenh.
P5500	PG	62	41	2,5	6000	3,418	6	M

Afkorting:
- ZP = Verzinkt
- DF = Defender

Legende afwerking
- PG = Voorverzinkt