P5000T
Montageprofiel

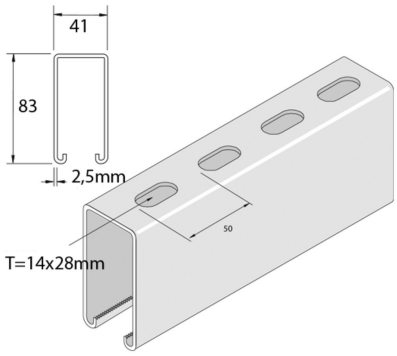

Artikel	Afwerking	↕ mm	↔ mm	→‖← mm	⇄ mm	kg/m	⬡	Eenh.
P5000T	PG	83	41	2,5	6000	3,926	6	M
P5000TX3	PG	83	41	2,5	3000	3,926	60	M
P5000TH	HG	83	41	2,5	6000	4,050	6	M

Afkorting:
- PO = Onbehandeld
- ZP = Verzinkt
- HG = Hot-Dip Gegalvaniseerd

Legende afwerking
- PG = Voorverzinkt
- HG = Thermisch verzinkt