P5000
Montageprofiel

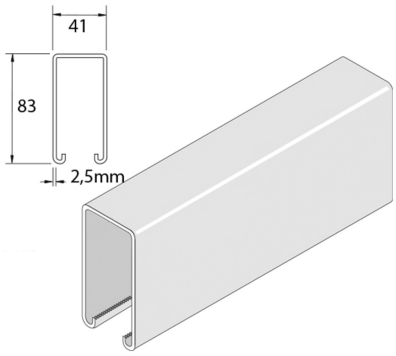

Artikel	Afwerking	↕ mm	↔ mm	→‖← mm	⇄ mm	kg/m	⬡	Eenh.
P5000P	PO	83	41	2,5	6000	4,220	6	M
P5000	PG	83	41	2,5	6000	4,220	6	M
P5000H	HG	83	41	2,5	6000	4,633	6	M

Afkorting:
- PO = Onbehandeld
- ZP = Verzinkt
- HG = Hot-Dip Gegalvaniseerd

Legende afwerking
- PO = Onbehandeld
- PG = Voorverzinkt
- HG = Thermisch verzinkt