P2000T
Montageprofiel

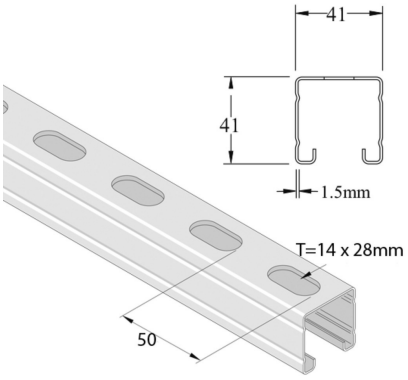

Artikel	Afwerking	↕ mm	↔ mm	→‖← mm	⇄ mm	kg/m	⬡	Eenh.
P2000TP	-	41	41	1,5	6000	1,593	300	M
P2000TPX3	-	41	41	1,5	3000	1,593	150	M
P2000T	PG	41	41	1,5	6000	1,635	6	M
P2000TH	-	41	41	1,5	6000	1,720	900	M
P2000TX3	PG	41	41	1,5	3000	1,720	3	M
P2000THX3	-	41	41	1,5	3000	1,720	900	M

Afkorting:
- ZP = Verzinkt

Legende afwerking
- PG = Voorverzinkt