P4045

Z21 Verbindingsstuk enkel profiel 2D14

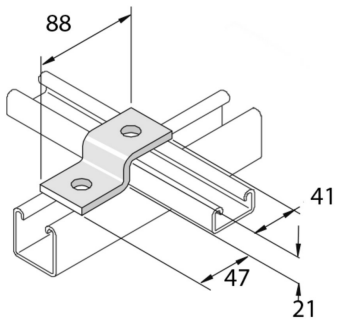

Artikel	Afwerking	↕ mm	↔ mm	→‖← mm	⇄ mm	kg/stk		Eenh.
P4045	HG	21			88	0,160	20	STK

Afkorting:
- HG = Hot-Dip Gegalvaniseerd

Legende afwerking
- HG = Thermisch verzinkt