P2949
Montageprofiel trolley

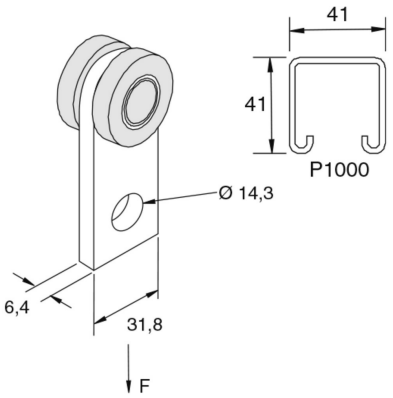

Artikel	Afwerking	↕ mm	↔ mm	→‖← mm	⇄ mm	kg/stk	⬡	Eenh.
P2949	ZP				32	0,208	20	STK

zacht staal

Afkorting:
- ZP = Verzinkt

Legende afwerking
- ZP = Elektrolytisch verzinkt