P2108

Verbindingsstuk geplooid 120° 2D14

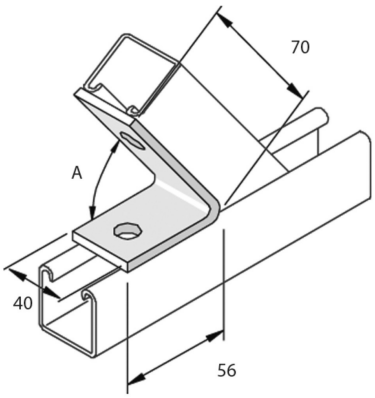

Artikel	Afwerking	↕ mm	↔ mm	→‖← mm	⇄ mm	kg/stk		Eenh.
P2108	HG					0,188	20	STK

A = 60°

Afkorting:
- HG = Hot-Dip Gegalvaniseerd

Legende afwerking
- HG = Thermisch verzinkt