P2106

Verbindingsstuk geplooid 105° 2D14

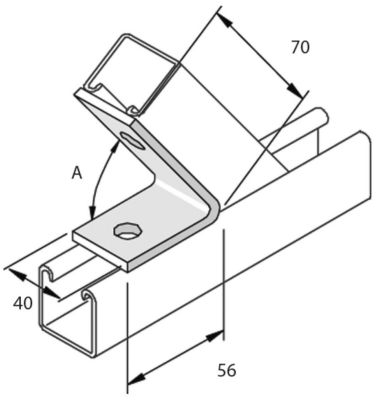

Artikel	Afwerking	↕ mm	↔ mm	→‖← mm	⇄ mm	kg/stk	⬡	Eenh.
P2106	HG					0,188	10	STK

A = 75°

Afkorting:
- HG = Hot-Dip Gegalvaniseerd

Legende afwerking
- HG = Thermisch verzinkt