P1983
Z50 Klem

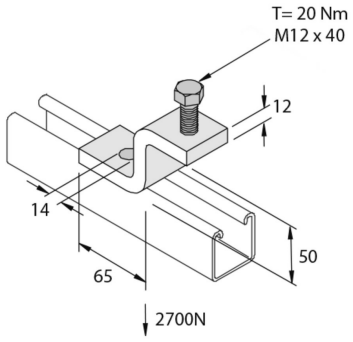

Artikel	Afwerking	↕ mm	↔ mm	→‖← mm	⇄ mm	kg/stk	⬡	Eenh.
P1983	HD	62	41	12,0	105	0,385	10	STK
P1983DF	DF	50	40			0,390	10	STK

Afkorting:
- HG = Hot-Dip Gegalvaniseerd

Legende afwerking
- HD =
- DF = Defender