P1036

Verbindingsstuk vlak 90x90 3D14

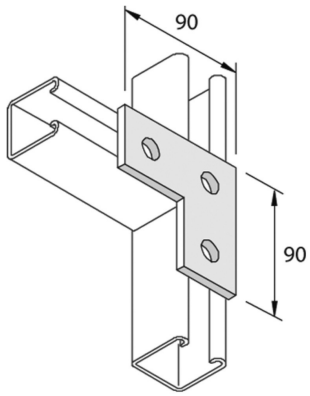

Artikel	Afwerking	↕ mm	↔ mm	→‖← mm	⇄ mm	kg/stk	⬡	Eenh.
P1036	HD		90		90	0,233	20	STK
P1036DF	DF		90		90	0,206	20	STK

Afkorting:
- HG = Hot-Dip Gegalvaniseerd

Legende afwerking
- HD =
- DF = Defender