AF
Channel socket

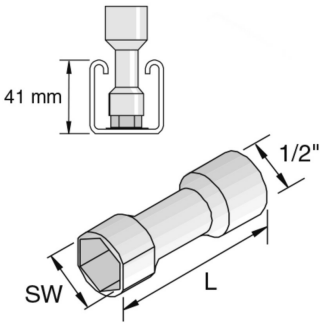

Artikel	↕ mm	↔ mm	→‖← mm	⇄ mm	kg/stk		Eenh.
17AF				41	0,125	1	STK
17AF/P3300				21	0,125	1	STK
17AF/LONG				107	0,125	1	STK
19AF				41	0,135	1	STK
19AF/LONG				170	0,135	1	STK

17AF: M10
19AF: M12