# HDSKIPE

## Scharnierende koppelplaat HDIPE80S

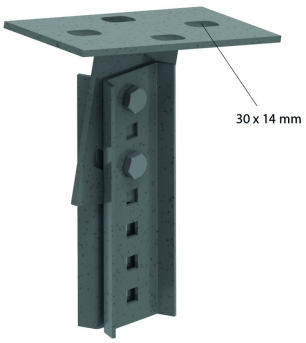


Ideaal voor bevestiging van HDIPE80S bij een hoek van max. 35°.

Max. Belasting: 2350 daN

| Artikel | ↕ mm | ↔ mm | →‖← mm | ⇄ mm | kg/stk | ⬢ | Eenh. |
|---|---|---|---|---|---|---|---|
| **HDSKIPE** | | | 3 | 191 | 1,670 | 6 | STK |

Inclusief: 2x HDKPIPE, 2x Bout HDB10.30, 2x moer HDM10 en 2x HDRO10.

