# SDBG
## Steeldeck beugel

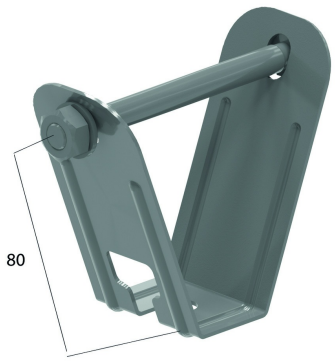


Voor de bevestiging van de kabelgoten aan een steeldeckplafond.

Max. Belasting: 300 daN

| Artikel | ↕ mm | ↔ mm | →‖← mm | ⇄ mm | kg/stk | ⬡ | Eenh. |
|---|---|---|---|---|---|---|---|
| **SDBG** | | | | | 0,200 | 20 | STK |

Inclusief: Bout B10.110, moer M10 en rondel RO10.