DR21.41
Draagprofiel

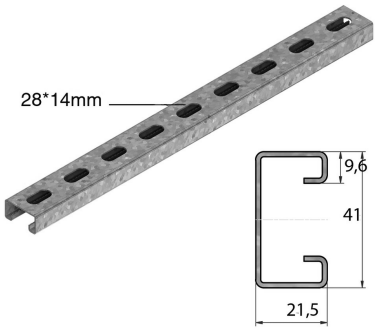

Max. Belasting: 150 daN

Artikel	↕ mm	↔ mm	→‖← mm	⇄ mm	kg/stk	⬡	Eenh.
DR450	21	41		450	0,500	6	STK
DR550	21	41		550	0,620	6	STK
DR650	21	41		650	0,700	6	STK

Te bevestigen met twee draadstangen TIM10 + moer M10 + CRO10.
Bestel steeds breedte kabelbaan + 50 mm.